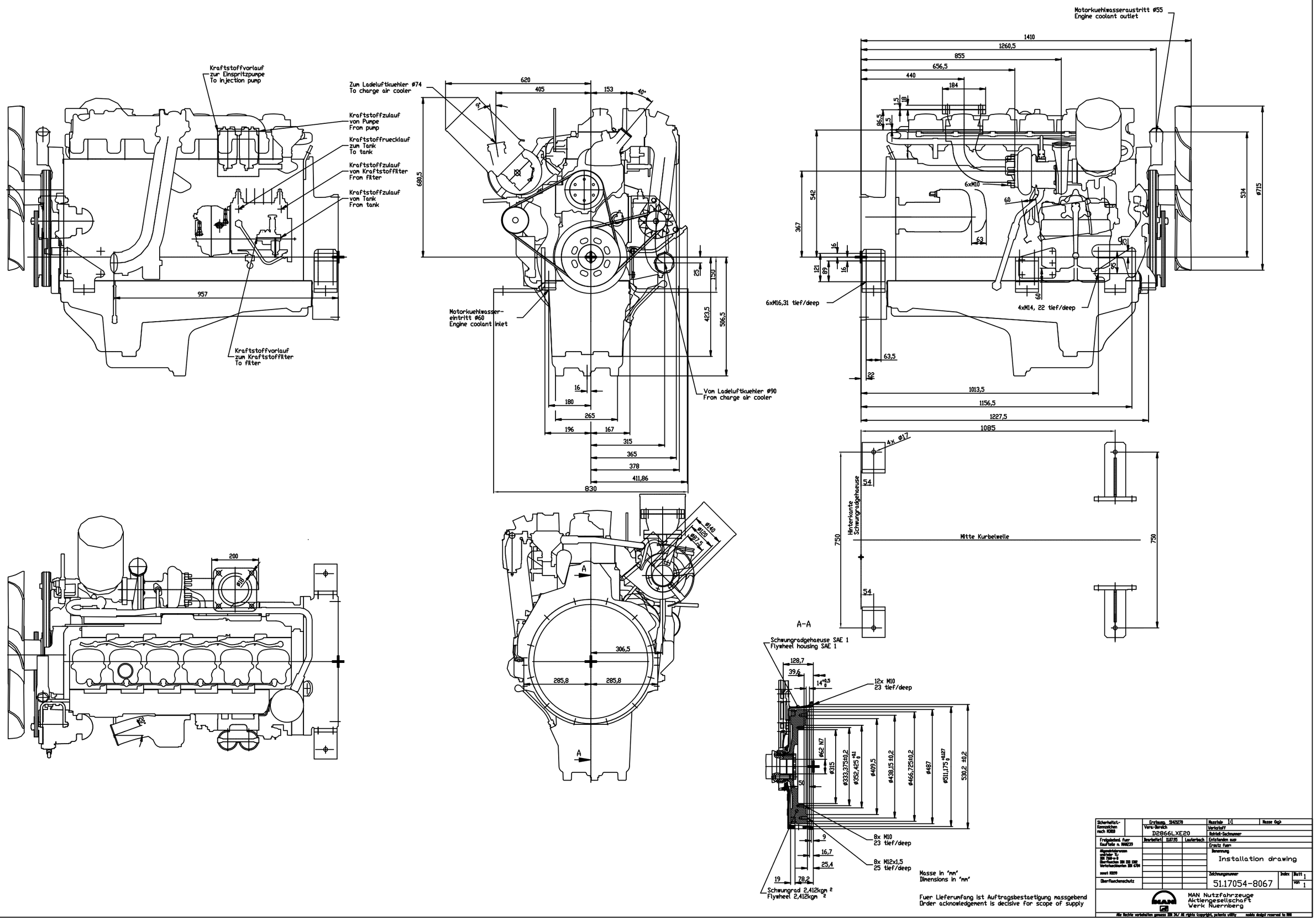

Kraftstoffvorlauf zur Einspritzpumpe To injection pump
Kraftstoffzulauf von Pumpe From pump
Kraftstoffruecklauf zum Tank To tank
Kraftstoffzulauf vom Kraftstofffilter From filter
Kraftstoffzulauf vom Tank From tank
Kraftstoffvorlauf zum Kraftstofffilter To filter
957
Zum Ladeluftkuehler ø74 To charge air cooler
620
405
153
40°
9°
680,5
Motorkuehlwasser-eintritt ø60 Engine coolant inlet
Vom Ladeluftkuehler ø90 From charge air cooler
25
150
423,5
506,5
16
180
265
196
167
315
365
378
411,86
830
Motorkuehlwasseraustritt ø55 Engine coolant outlet
1410
1260,5
855
656,5
440
184
1,5
18
86,5
6xM10
60
63
542
367
534
ø715
16
121
89
25
95
6xM16,31 tief/deep
4xM14, 22 tief/deep
63,5
22
1013,5
1156,5
1227,5
1085
4x ø17
54
Hinterkante Schwungradgehaeuse
Mitte Kurbelwelle
750
200
ø18
ø20
ø140
ø120
ø87,5
A
306,5
285,8
285,8
A-A
Schwungradgehaeuse SAE 1 Flywheel housing SAE 1
128,7
39,6
14 +0,5 0
12x M10 23 tief/deep
ø62 N7
ø315
ø333,375±0,2
ø352,425 +0,1 0
ø409,5
ø438,15 ±0,2
ø466,725±0,2
ø487
ø511,175 +0,127 0
530,2 ±0,2
50
9
16,7
25,4
19
78,2
8x M10 23 tief/deep
8x M12x1,5 25 tief/deep
Schwungrad 2,412kgm 2 Flywheel 2,412kgm 2
Masse in 'mm' Dimensions in 'mm'
Fuer Lieferumfang ist Auftragsbestaetigung massgebend Order acknowledgement is decisive for scope of supply
Sicherheitst.-Kennzeichen nach KS010
Freigabebed. fuer Kaufteile n. MAN239
Allgemeintoleranzen und/oder TL: DIN 7168-m-B Oberflaechen DIN 510 1302 Verkehrsdaemten DIN 6784
sonst KS199
Oberflaechenschutz
Erstaung. 51421270
Vers.-Bereich D2866LXE20
Bearbeitet 11.07.95 Lauterbach
Masstab 1:1
Masse (kg):
Werkstoff
Rohteil-Sachnummer
Entstanden aus
Ersatz fuer:
Benennung
Installation drawing
Zeichnungsnummer 51.17054-8067
Index
Blatt 1
von 1
MAN Nutzfahrzeuge Aktiengesellschaft Werk Nuernberg
Alle Rechte vorbehalten gemass DIN 34/ All rights (copyright, patents utility models design) reserved to MAN
CAD Zeichnung